COMUNE DI ZOLA PREDOSA (BO)

DESCRIZIONE DEI LAVORI

- BIBLIOTECA COMUNALE - AMPLIAMENTO, SUPERAMENTO BARRIERE ARCHITETTONICHE E MIGLIORAMENTO SISMICO

COMMITTENTE : Comune di Zola Predosa

PROGETTO ARCHITETTONICO :

STUDIO BETA ASSOCIATI
via Castiglione, 31 - 40124 BOLOGNA
tel: 051 270290 fax: 051 2915203
P.IVA 01998241200
e-mail: info@studiobeta.bo.it

ing. Giuseppe Tartarini

PROGETTO DELLE STRUTTURE :

STUDIO BETA ASSOCIATI
via Castiglione, 31 - 40124 BOLOGNA
tel: 051 270290 fax: 051 2915203
P.IVA 01998241200
e-mail: info@studiobeta.bo.it

ing. Giuseppe Tartarini

PROGETTO ESECUTIVO STRUTTURALE

OGGETTO:

PROGETTO AMPLIAMENTO E ADEGUAMENTI SULL'ESISTENTE
PILASTRI IN C.C.A.
CARPENTERIE E ARMATURE

SPAZIO RISERVATO ALL'UFFICIO TECNICO	POSIZIONE	ELABORATO N.	REV.	DATA
	02718	ES.D.02	00	22.11.2018

N.	DATA	OGGETTO
00	22.11.2018	EMISSIONE

REVISIONI

NOME FILE: 02718_ES.D.02_00.DWG

NOTE GENERALI:
- VERIFICARE L'ORIENTAMENTO DEL DISEGNO
- VERIFICARE LE DISTANZE DAGLI EDIFICI ESISTENTI
- CONTROLLARE LA DIMENSIONE DEGLI EVENTUALI GIUNTI SISMICI INDICATI SULL'ELABORATO
- TUTTE LE QUOTE DOVRANNO ESSERE VERIFICATE IN CANTIERE PRIMA DEL TRACCIAMENTO E DELL'ESECUZIONE.
- TUTTE LE FOROMETRIE DOVRANNO ESSERE VERIFICATE E POSIZIONATE IN CORSO D'OPERA SULLA SCORTA DEL PROGETTO ARCHITETTONICO E DEI PROGETTI IMPIANTISTICI.

MATERIALI:

1 - CALCESTRUZZO MAGRO PER SOTTOFONDAZIONE

Classe	C12/15
Dimensioni massime degli inerti	≤ 30 mm
Rapporto A/C	≤ 0.65
Contenuto minimo di cemento	≥ 200 kg/mc
Classe di consistenza	S3
Classe di esposizione	X0

2 - CALCESTRUZZO PER FONDAZIONE FABBRICATI

Classe	C25/30
Dimensioni massime degli inerti	≤ 25 mm
Rapporto A/C	≤ 0.60
Contenuto minimo di cemento	≥ 280 kg/mc
Classe di consistenza	S4
Classe di esposizione	XC2

3 - CALCESTRUZZO PER OPERE IN ELEVAZIONE

Classe	C28/35
Dimensioni massime degli inerti	≤ 25 mm
Rapporto A/C	≤ 0.55
Contenuto minimo di cemento	≥ 320 kg/mc
Classe di consistenza	S4
Classe di esposizione	XC3

4 - ACCIAIO IN BARRE PER C.A.
tipo B 450 C

5 - ACCIAIO PER RETI ELETTROSALDATE
tipo B 450 A

NOTE RELATIVE ALLE ARMATURE:

PRESCRIZIONI GENERALI

LE DIMENSIONI DELLE BARRE DI ARMATURA SONO RIFERITE AL LORO INGOMBRO ESTERNO E GLI ANGOLI DI SAGOMATURA SONO DI 90° OPPURE 45° SALVO SE DIVERSAMENTE INDICATO

PRESCRIZIONI RELATIVE ALLE BARRE CORRENTI
- SOVRAPPOSIZIONE MINIMA = 50 diametri
- ALLE ESTREMITA' RISVOLTARE LE BARRE

STAFFE
- LA LUNGHEZZA DEL TRATTO PIEGATO A 135° DOVRA' ESSERE > 10Ø

TABELLA RIASSUNTIVA RAGGI DI PIEGATURA DELLE BARRE IN FUNZIONE DEL DIAMETRO:

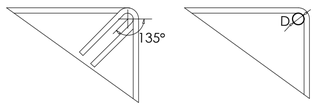

VALORE DIAMETRO MANDRINO D:
PER BARRE FINO AL Ø14: 4Ø PER BARRE OLTRE IL Ø14: 7Ø

TIPOLOGIA SOLAI

COD.	DESCRIZIONE	SOVRACC. (escluso P.P.)
A	ZONA: PIANO TERRA TIPO: PLATEA DI FONDAZIONE SPESSORE: 35 cm	G_2 = 230 kg/m² Q_k = 600 kg/m² Tot = 830 kg/m²
B	ZONA: PIANO PRIMO TIPO: SOLAIO PREDALLES SPESSORE: 14+4 cm	G_2 = 215 kg/m² Q_k = 600 kg/m² Tot = 815 kg/m²
C	ZONA: COPERTURA TIPO: SOLAIO PREDALLES SPESSORE: 12+4 cm	G_2 = 70 kg/m² Q_k = 120 kg/m² Tot = 190 kg/m²

NOTE RELATIVE AI COPRIFERRI:
- I RICOPRIMENTI MINIMI DA ADOTTARE SONO I SEGUENTI: (VALORI RIFERITI AL FERRO PIU' ESTERNO)
  - STRUTTURE DI FONDAZIONE: 30 mm
  - STRUTTURE IN ELEVAZIONE: 35 mm
- I COPRIFERRI MINIMI PER GARANTIRE LA RESISTENZA AL FUOCO SONO: (VALORI RIFERITI ALL'ASSE DELL'ARMATURA LONGITUDINALE)
  - PILASTRI R 60 45 mm
  - TRAVI R 60 35 mm

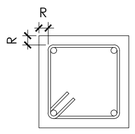

PRESCRIZIONI SUI TAMPONAMENTI:
- I TAMPONAMENTI ESTERNI DELLE STRUTTURE INTELAIATE DOVRANNO ESSERE ISOLATI LATERALMENTE E SUPERIORMENTE DAGLI ELEMENTI IN C.C.A.
- SI DOVRANNO INOLTRE INSERIRE LEGGERE RETI DA INTONACO SUI DUE LATI DELLA MURATURA, COLLEGATE TRA LORO ED ALLE STRUTTURE CIRCOSTANTI A DISTANZA NON SUPERIORE A 500 mm SIA IN DIREZIONE ORIZZONTALE CHE IN DIREZIONE VERTICALE

CONVENZIONI:
- QUOTE ALTIMETRICHE ESPRESSE IN METRI
- QUOTE LONGITUDINALI ESPRESSE IN CENTIMETRI
- QUOTA 0.00 RIFERITA AL PIANO FINITO DEL PIANO TERRA

PILASTRO NODO 001
CARPENTERIE E ARMATURE
SCALA 1:50 ◓ = Ripresa getto

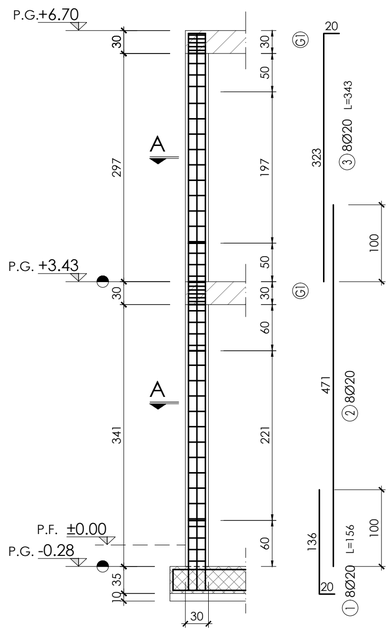

PILASTRO NODO 002
CARPENTERIE E ARMATURE
SCALA 1:50 ◓ = Ripresa getto

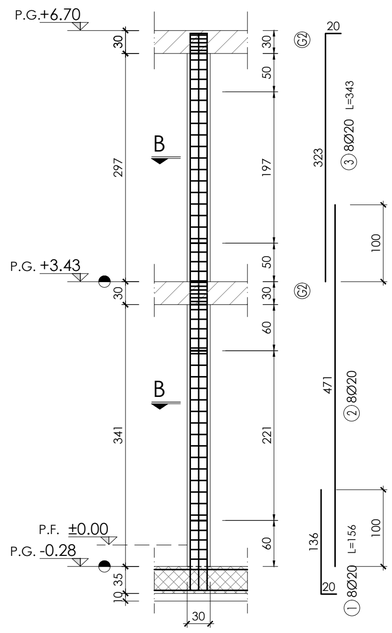

PILASTRO NODO 003
CARPENTERIE E ARMATURE
SCALA 1:50 ◓ = Ripresa getto

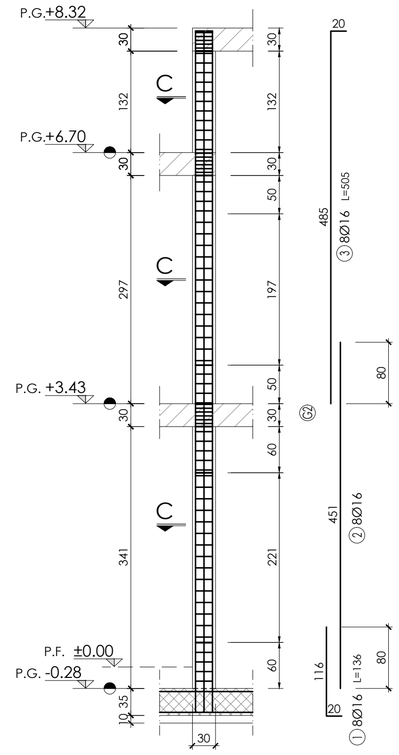

PILASTRO NODO 004
CARPENTERIE E ARMATURE
SCALA 1:50 ◓ = Ripresa getto

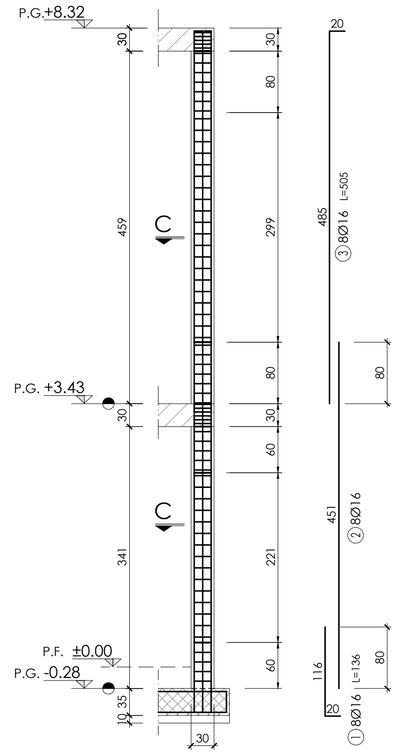

PILASTRO NODO 005
CARPENTERIE E ARMATURE
SCALA 1:50 ◓ = Ripresa getto

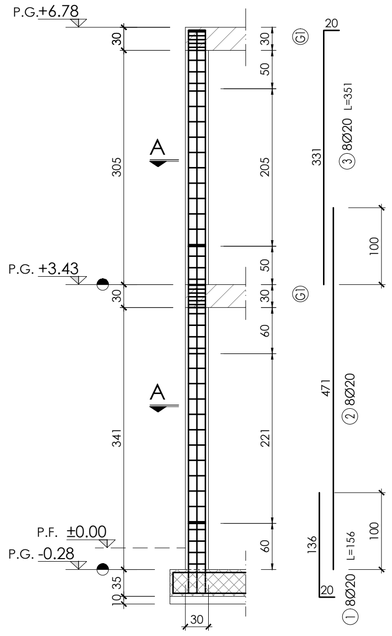

PILASTRO NODO 006
CARPENTERIE E ARMATURE
SCALA 1:50 ◓ = Ripresa getto

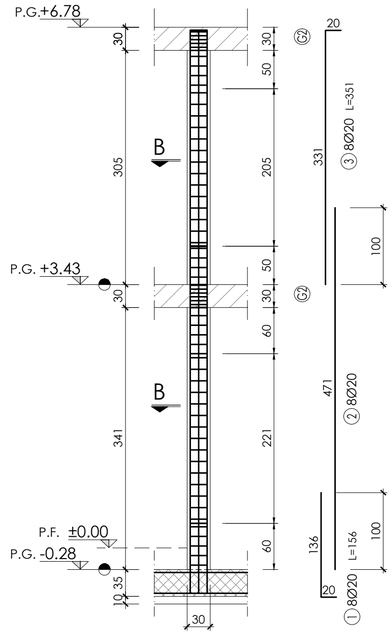

PILASTRO NODO 007
CARPENTERIE E ARMATURE
SCALA 1:50 ◓ = Ripresa getto

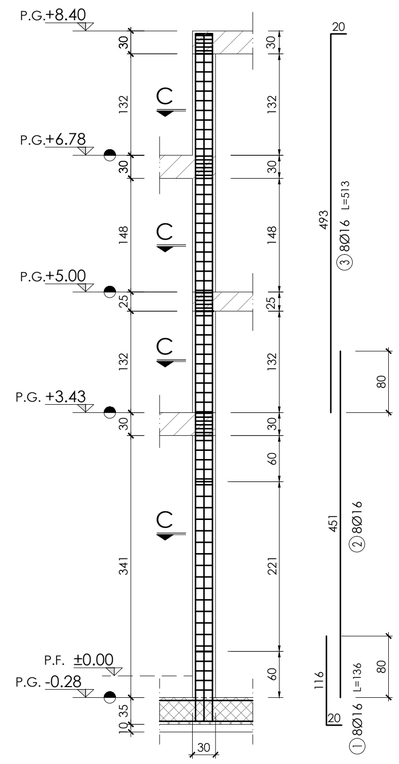

PILASTRO NODO 008
CARPENTERIE E ARMATURE
SCALA 1:50 ◓ = Ripresa getto

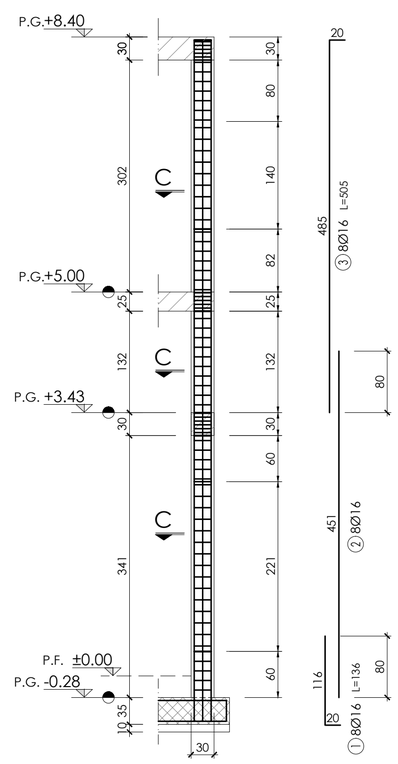

SEZIONE A
SCALA 1:20

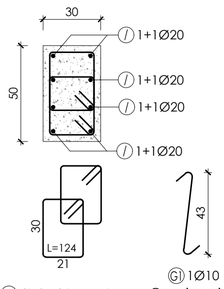

Ⓐ Ø10 - 2 br. x 4 br.
Ⓖ1 1Ø10 Ganci aggiuntivi nei nodi trave-pilastro (Dove indicato)

SEZIONE B
SCALA 1:20

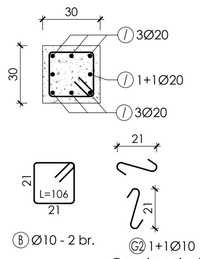

Ⓑ Ø10 - 2 br.
Ⓖ2 1+1Ø10 Ganci aggiuntivi nei nodi trave-pilastro (Dove indicato)

SEZIONE C
SCALA 1:20

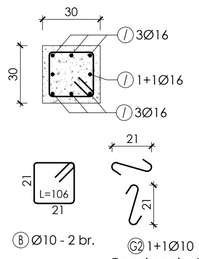

Ⓑ Ø10 - 2 br.
Ⓖ2 1+1Ø10 Ganci aggiuntivi nei nodi trave-pilastro (Dove indicato)